[15][21] 小阪駅前

時刻	月～金曜日用	土日祝用
6		
7	5 39 48	36 48
8	15 33	33 36
9	0 5 48 49	0 36 49
10		46
11	13 24	13 46
12	11 28	28
13		46
14	33	33
15	15 24 54	2 24 54
16	6 34	12 34
17	4 21 52	4 27 52
18	27	32
19	0 30	0
20		
21		
22		
23		

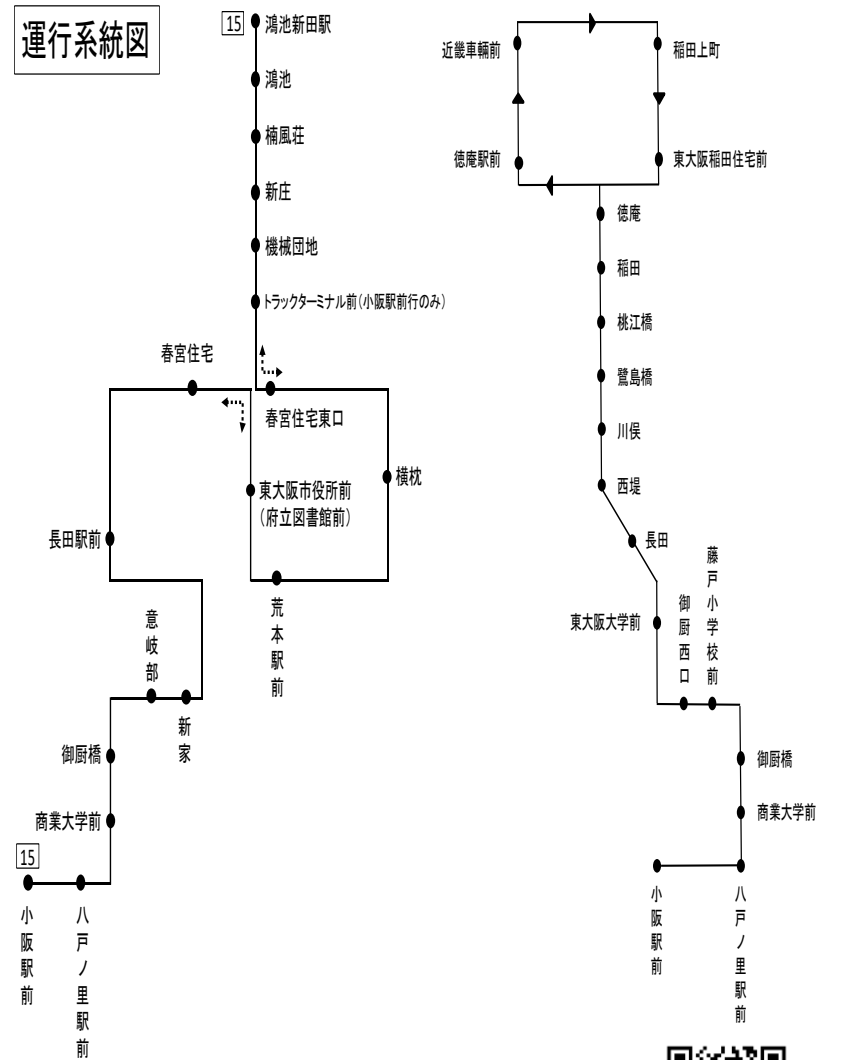

備考 近鉄バス稲田営業所 Tel 06－6746－2565(8:30～20:00)

バスの接近情報はこちら